GUMEC HYDRAULIC DIVISION	Type/Tipo	Section/Sezione	Ref./Rif.
	SV512-00	**40**	**.010**

Rev.02 - 01-2018

Solenoid valve 2/2, poppet type
Elettrovalvola 2/2 a otturatore

Hydraulic specifications / Specifiche idrauliche

Mineral oil:	Olio minerale:	ISO 6743/4
Fluid viscosity:	Viscosità Fluido :	10-550 mm²/s
Filtration:	Classe di contaminazione:	ISO code 16/13
Fluid temperature:	Temperatura fluido:	-20°C +100°C
Ambient temperature:	Temperatura ambiente:	-20°C +50°C
Max. operating pressure:	Pressione di lavoro max :	350 Bar
Rated flow:	Portata:	40 L/min
Leakage (32 cSt oil):	Trafilamento (olio 32 cSt):	5 drops/min (0,25 cm³/min)

Hydraulic symbol / Simbolo idraulico

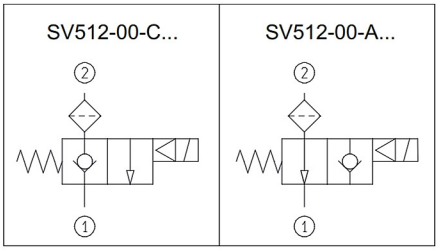

Dimensions / Dimensioni (mm)

Cavity / Cavità: **DO-590.001.51.2S**

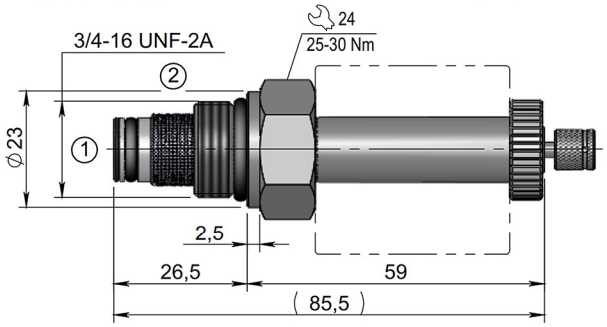

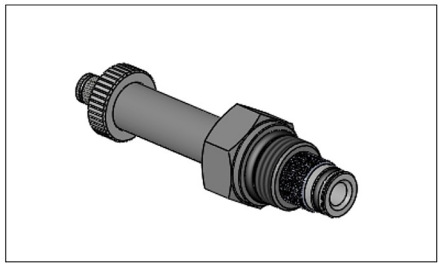

General specifications / Specifiche generali

Cartrige materials:	All parts steel - All operating parts hardened steel.	
Materiali cartuccia:	Tutti i componenti sono in acciaio. I componenti interni sono in acciaio indurito in superficie.	
External surfaces:	Superfici esterne:	Zinc plated/Zincate
Approx. weight:	Peso approssimato:	0,31 lbs / 0,14 kg
Standard seals:	Guarnizioni standard:	NBR 70 Shore A
Standard backup ring:	Anello antiestrusione standard:	PTFE

Performance / Prestazioni

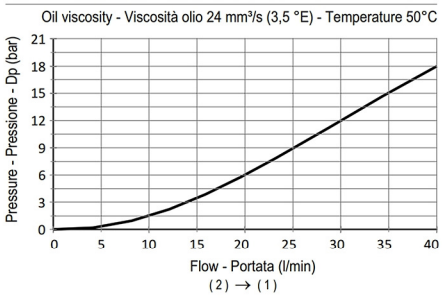

How to order / Come ordinare

40-512-00-*--**

00 — Series / Serie

C = Normally closed/Normalmente chiusa
A = Normally open/Normalmente aperta
— Versions / Versioni

E0
E1
E2
E3
— Manual override options (see sect. 47) / Opzioni emergenza manuale (vedi sez. 47)

Seals material / Materiale guarnizioni
N1 = NBR (std)
V1 = Viton
E1 = EPDM

"**S2**" coil type / Solenoide tipo "**S2**" (see sect. / vedi sez. 48)
Manifold / Collettore (see sect. / vedi sez. 33.100)

* On request versions: Please, contact our customer service.
* Versioni su richiesta: Per cortesia contattare il ns. servizio clienti.

© Gumec S.r.l. - www.gumec.com